units.

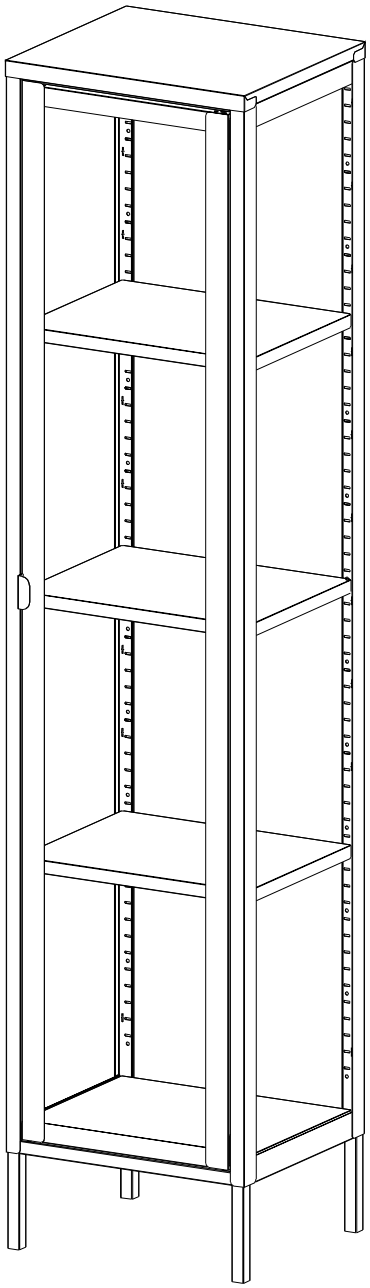

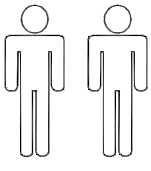

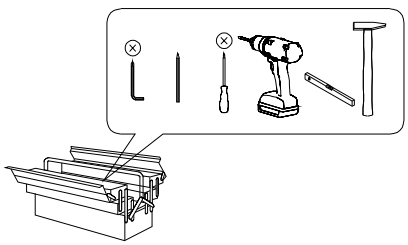

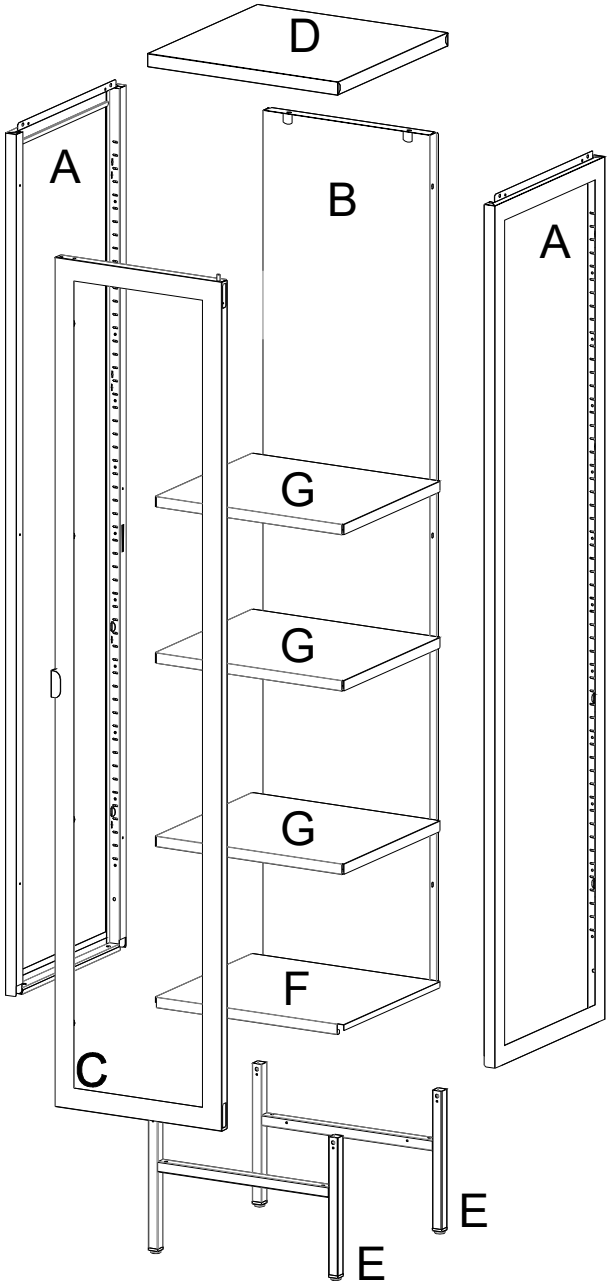

① x32	② x1	③ x1	④ x2	⑤ x4
	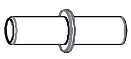		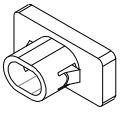	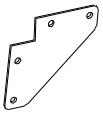
Ø5*12mm	Ø6*30mm	Ø12*0.8mm		62*62mm

⑥ x1	⑦ x2	⑧ x12	⑪ x6
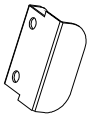	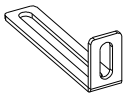		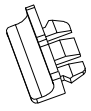
			spare parts

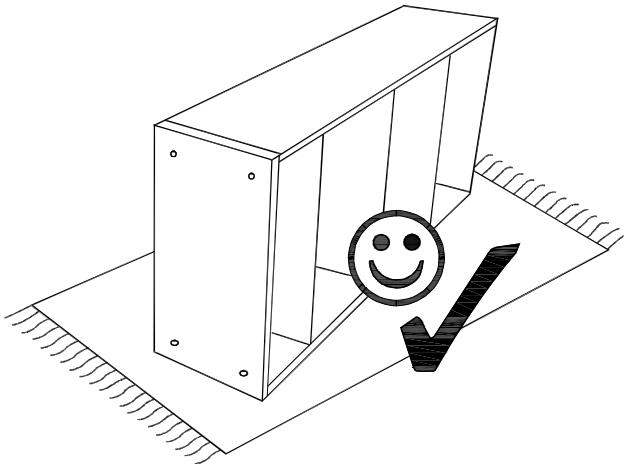

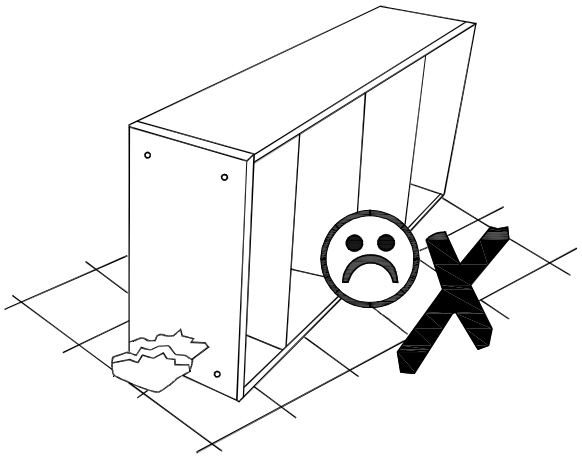

1

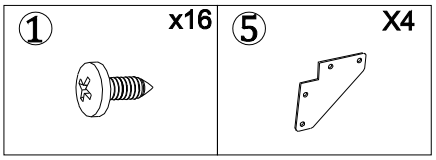

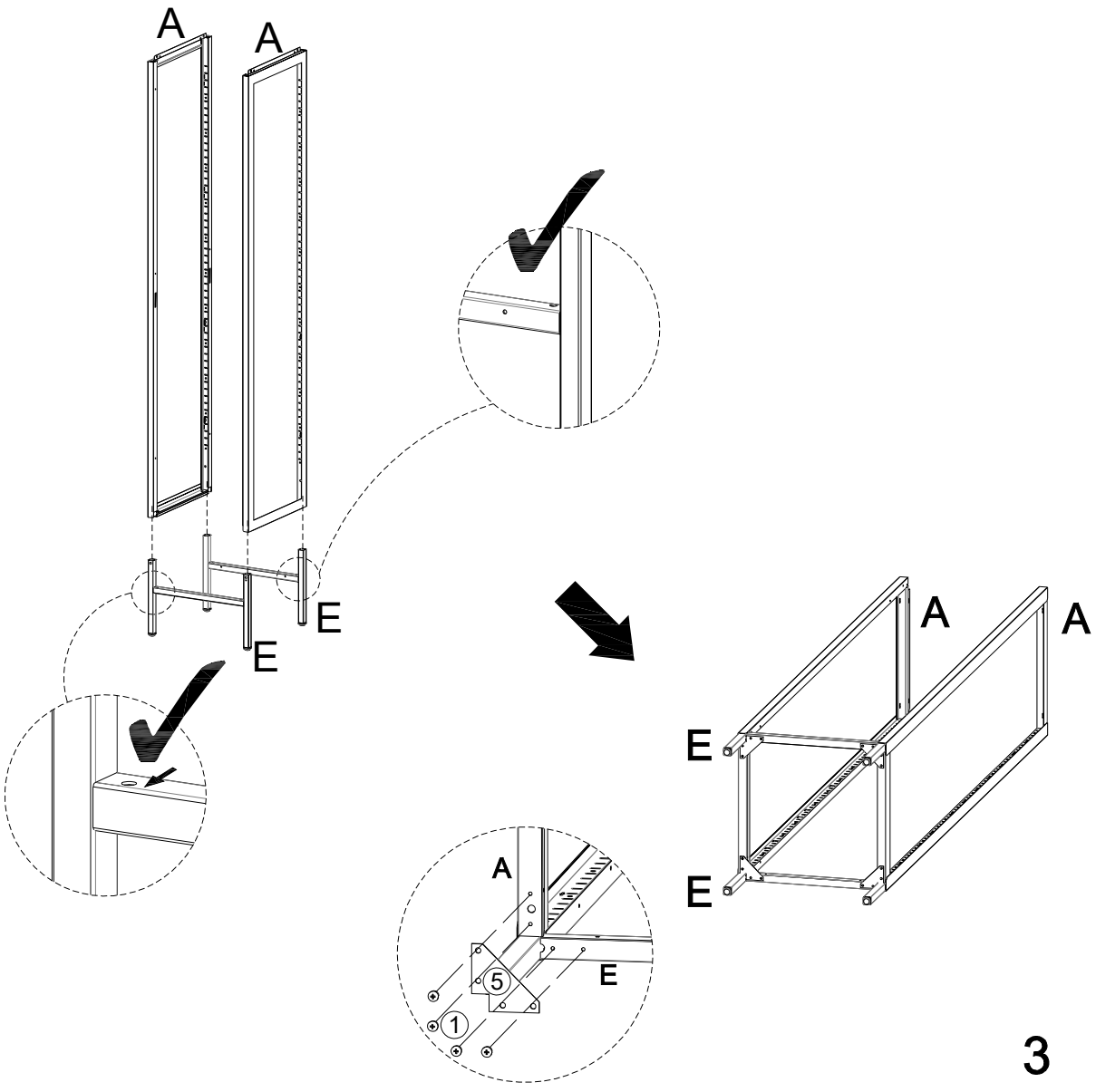

2

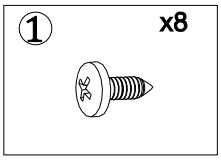

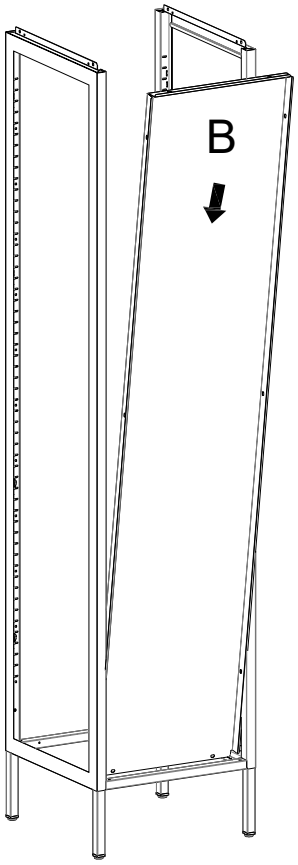

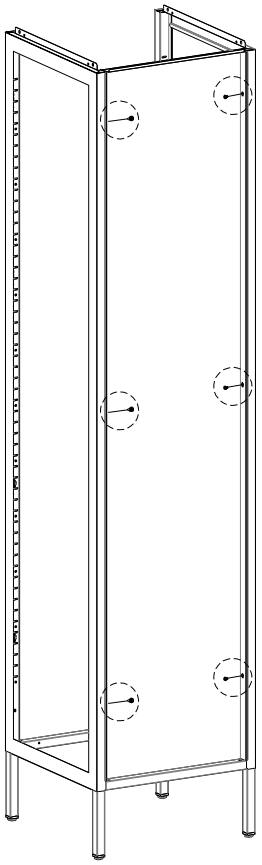

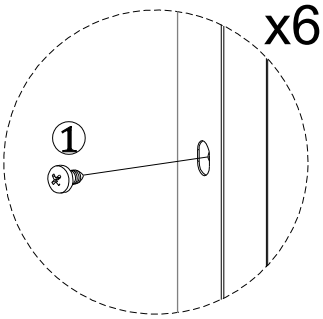

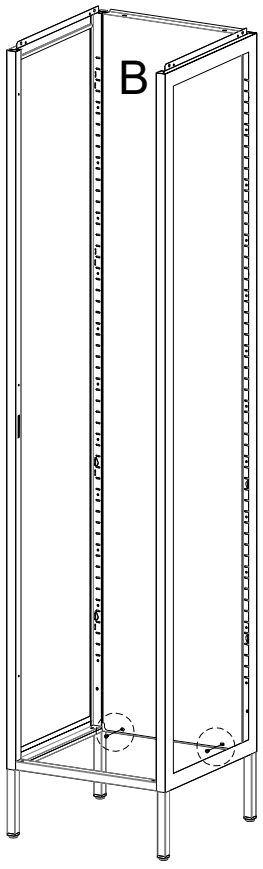

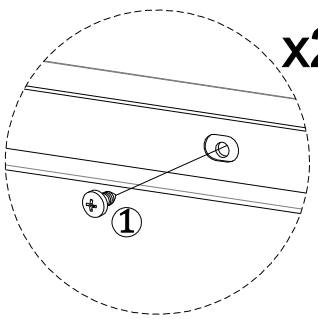

3

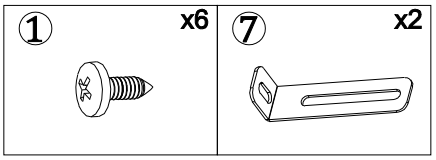

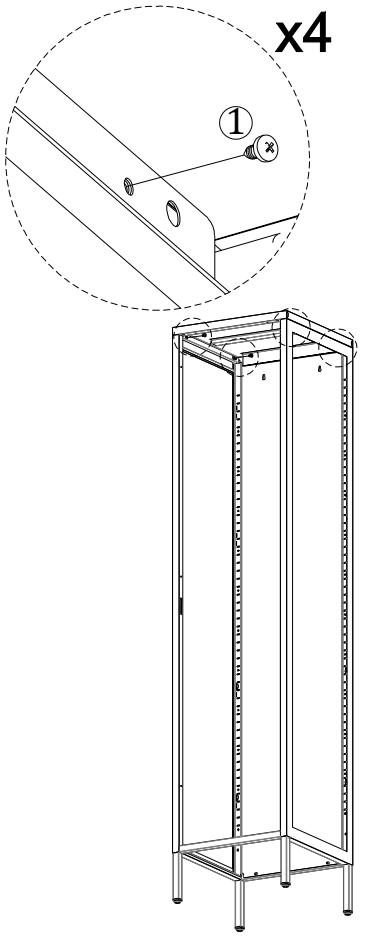

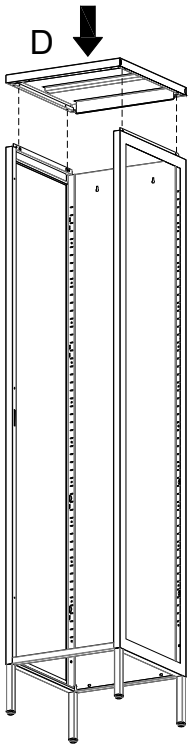

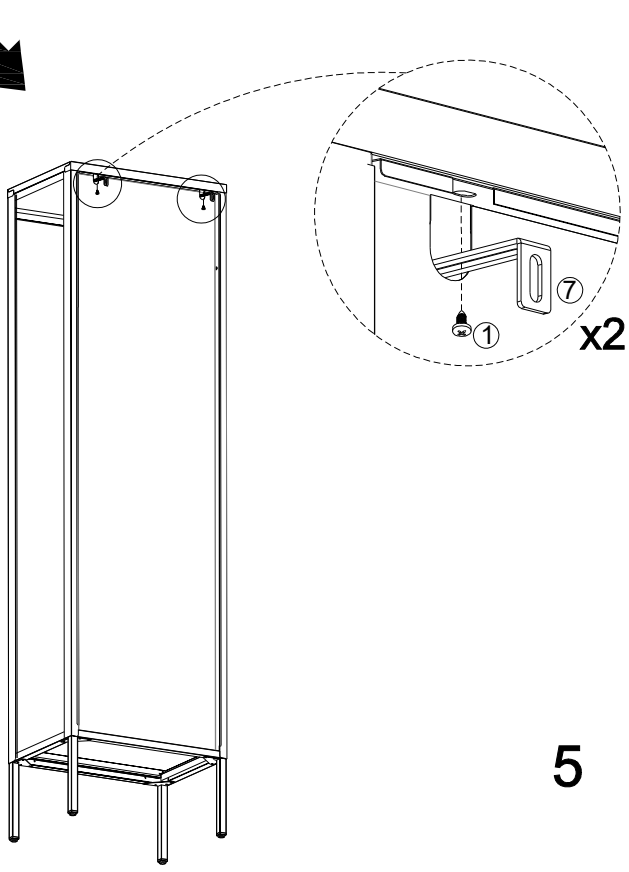

4

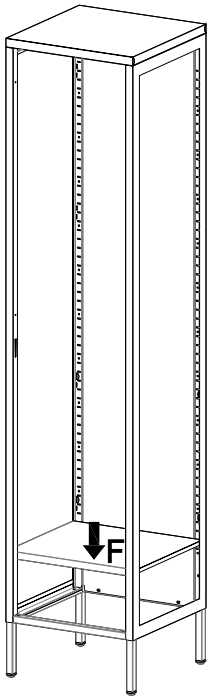



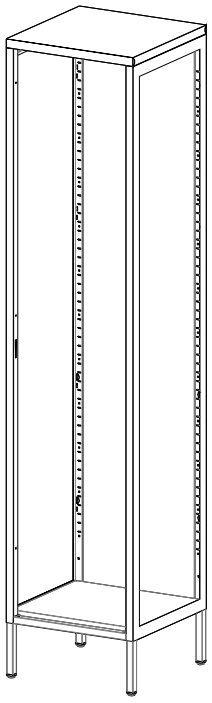

5

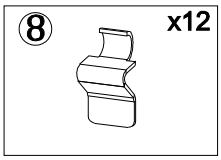

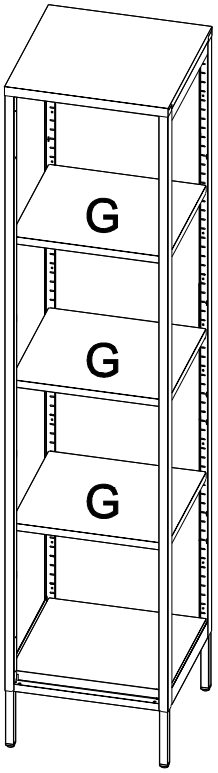

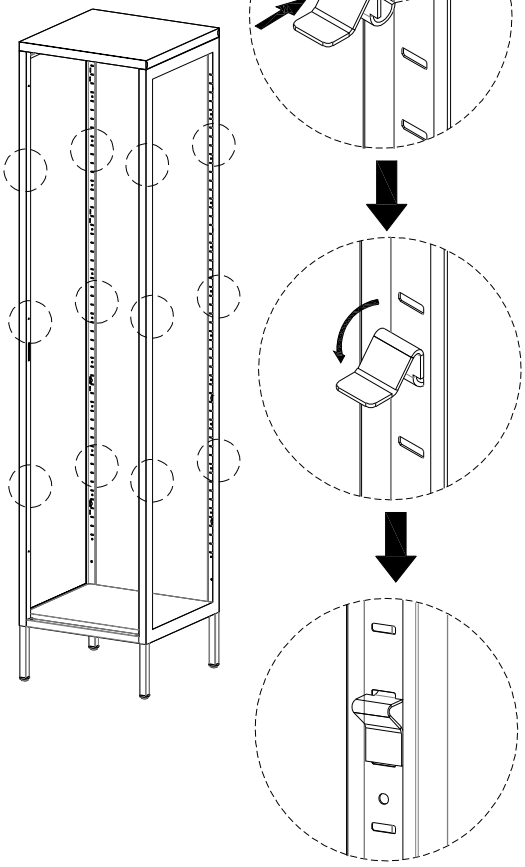

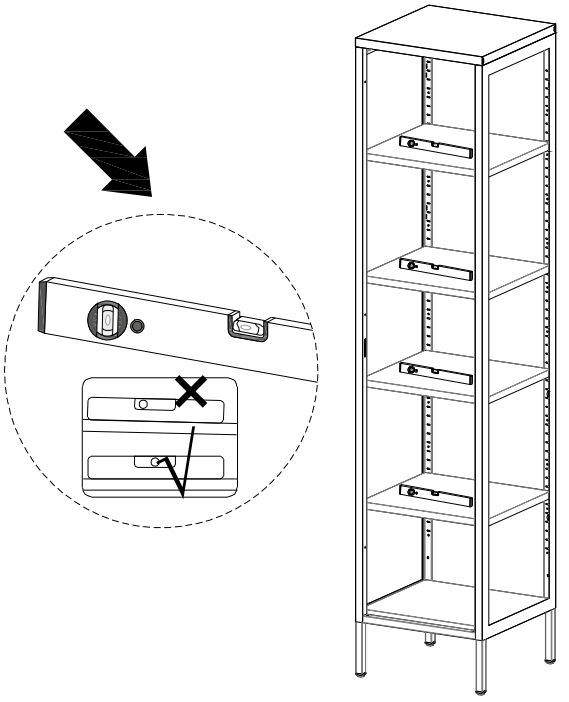

6

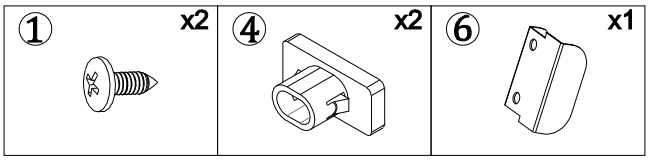

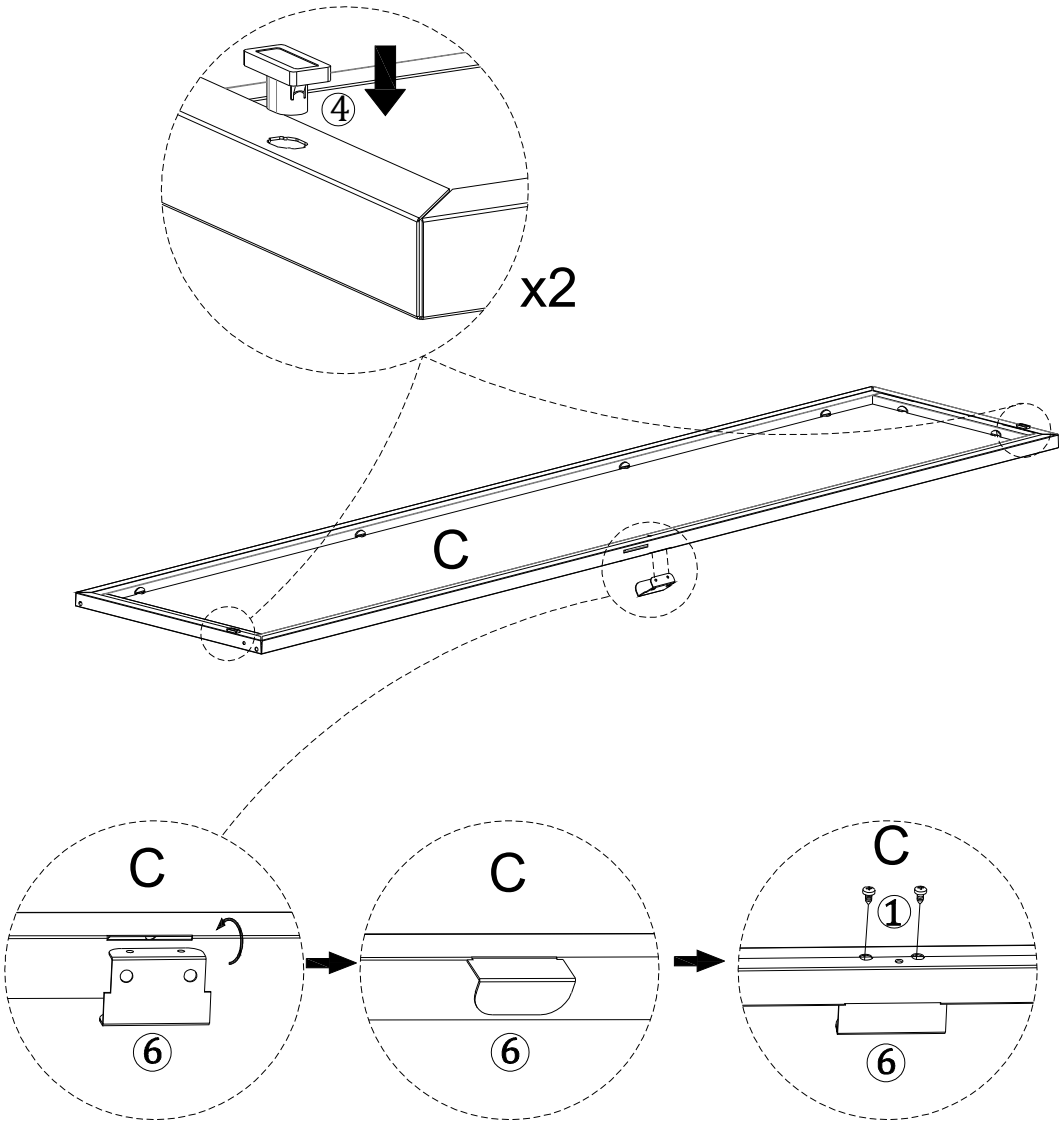

7

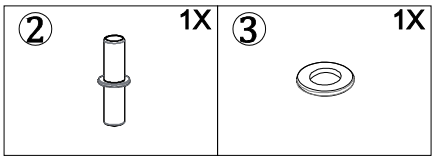

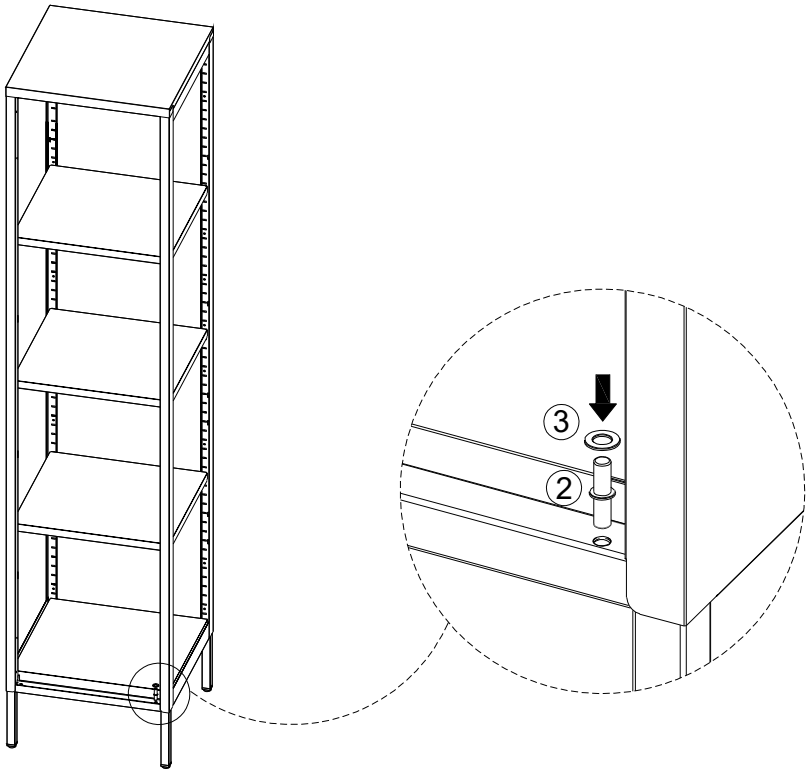

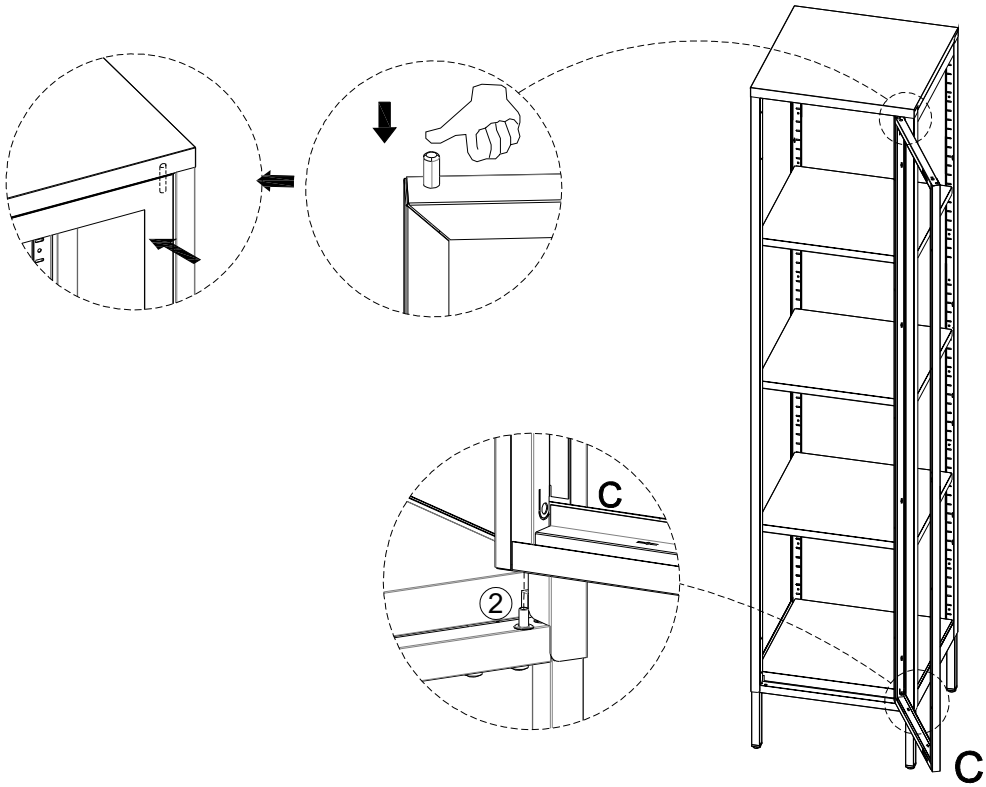

8

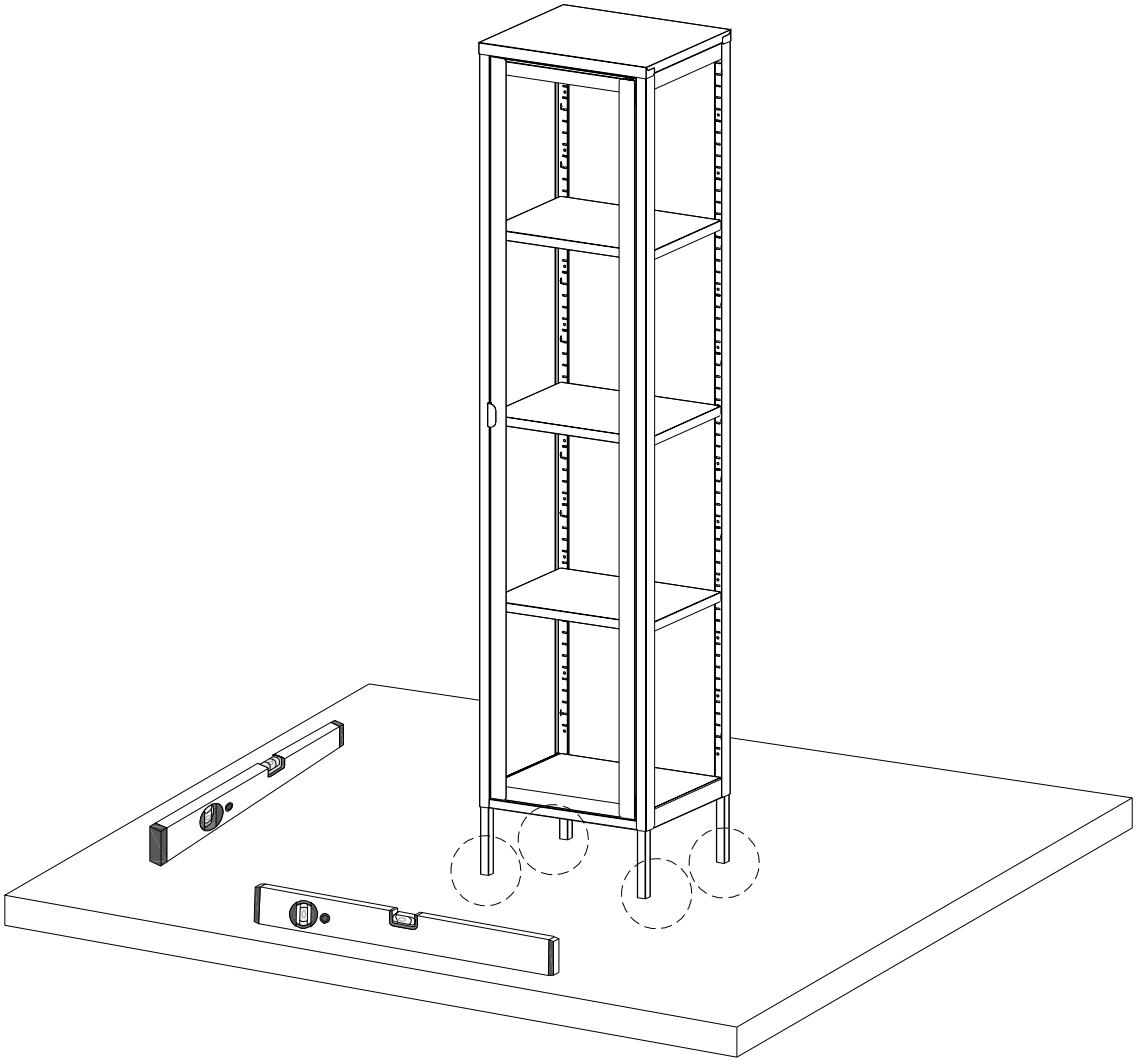

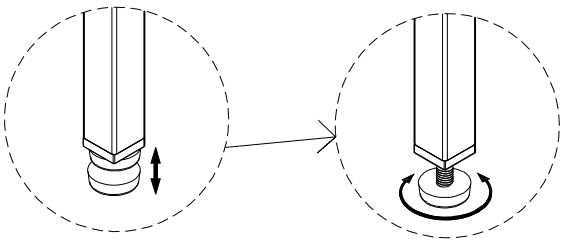

"אם הרהיט אינו עומד על משטח ישר, ייתכנו רווחים בין החלק העליון של הדלתות לבין המסגרת ; השתמשו בכיסוי הפלסטיק של הרגליות כדי ליישר את הרהיט."

9

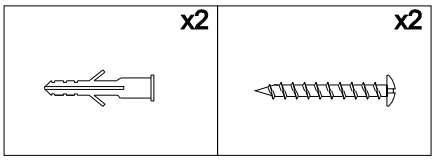

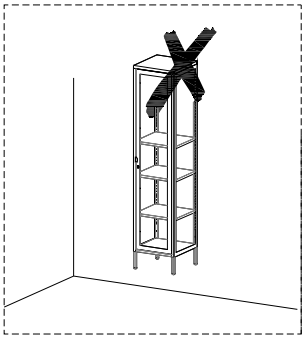

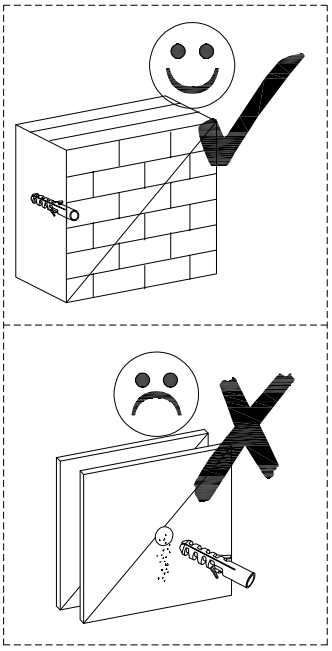

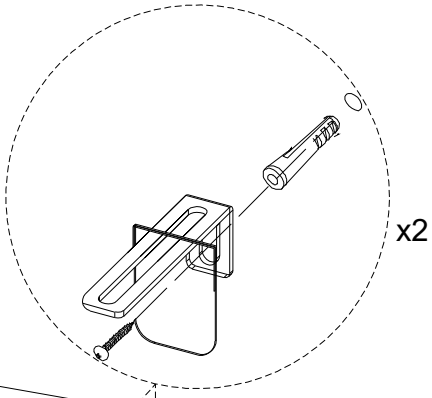

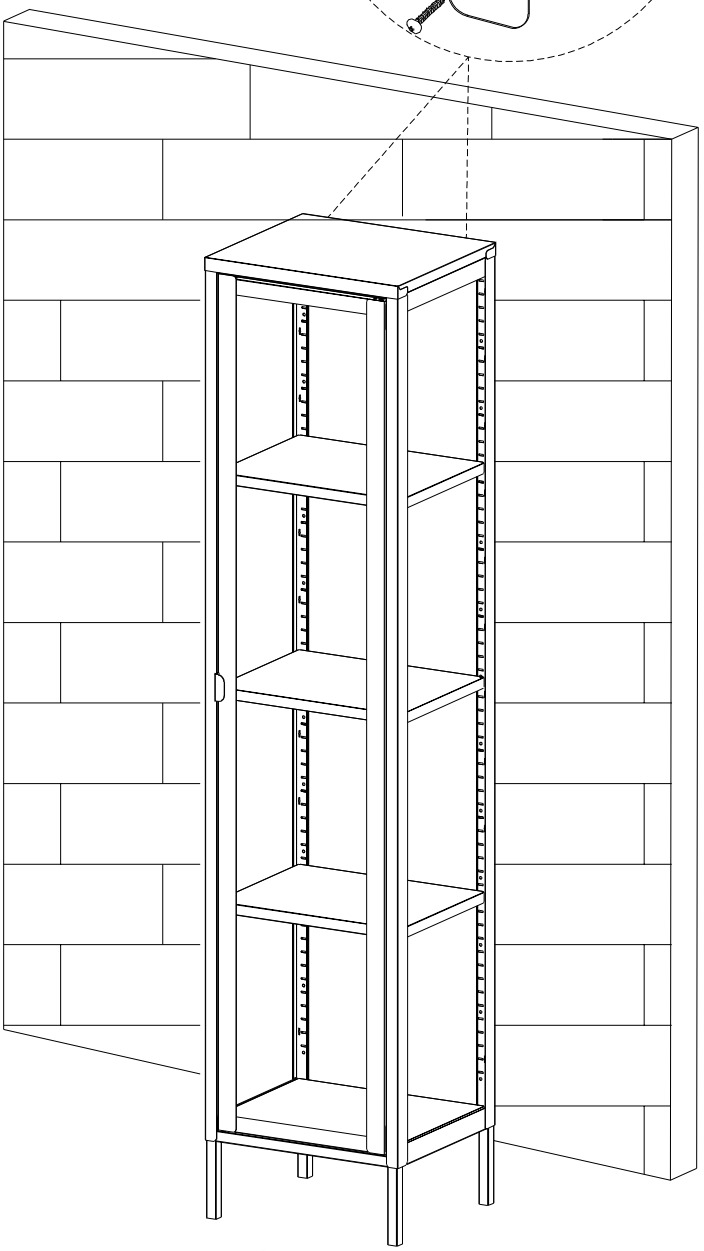

11

חובה לעגן את הרהיט לקיר למניעת התהפכות. טרם ביצוע העיגון, יש לוודא כי אביזרי העיגון מתאימים לסוג הקיר ולהיוועץ באיש מקצוע מוסמך לצורך בחירת אמצעי הקיבוע המתאימים והתאמתם לסוג הקיר.