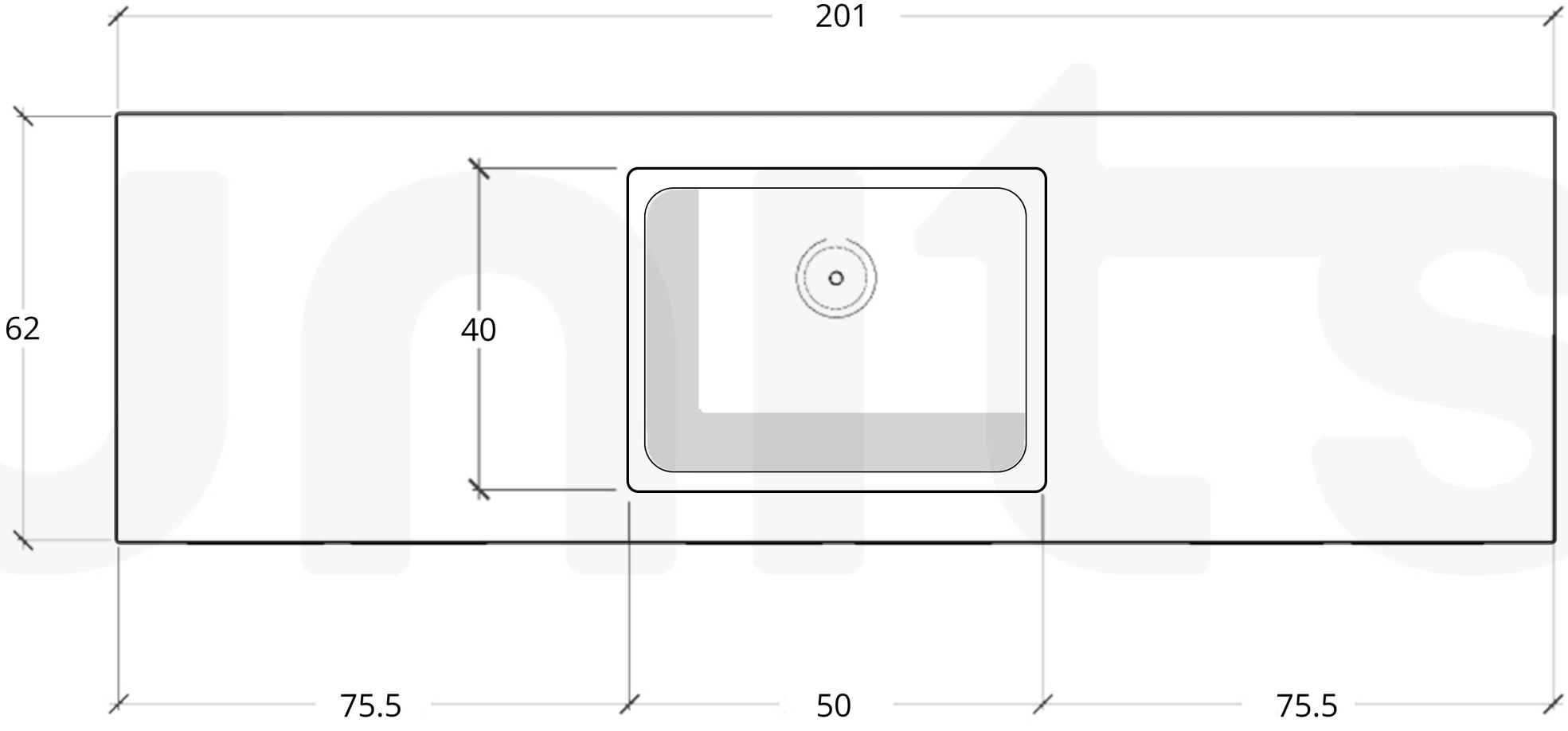

units.
מטבחים מעוצבים לכולם